LYNX shower kit

Med LYNX duschkit kan du enkelt skapa en fulländad badrumsupplevelse med förstklassig stil. Finns i krom eller mattsvart och erbjuder enastående estetik och vattenteknik.

Art.nr: 341600 **RSK:** 8283449 **Flöde 3 bar:** 7,6 l/min
Utförande: Krom, 160 c/c

- Temperatur- och tryckbalanserad duschblandare som reagerar snabbt på förändringar och ger en jämn duschtemperatur
- Säkerhetsspärr 38 °C
- Eco funktion på flödesratten för vattenbesparing
- Återströmningsskydd enligt EU-standard SS-EN 1717, uppfyller även kraven med dubbla backventiler gällande återströmning enligt Säker Vatten § 5.3
- Duschstång med variabelt c/c-mått för befintliga skruvhål
- Handdusch med antikalksystemet "Easy-Clean"
- Metallomspunnen slang 1750 mm, PVC- och BPA-fri innerslang
- Lead free (blyfri)
- Duschutlopp ljudklass 1

Unika egenskaper

Accepterad monteringsanvisning 2021:1 · Energiklass · Accepteras · SundaHus B
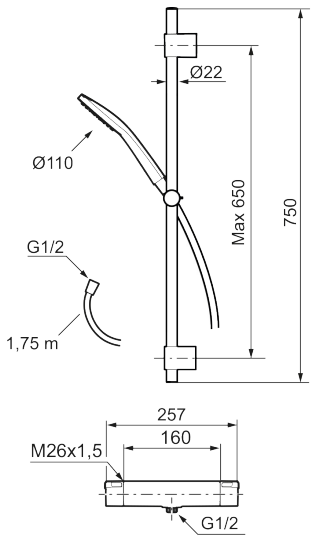
Skyddsmodul EB