MORA MMIX II servantbatteri

MMIX II har en ergonomisk design som dessuten tilbyr energieffektivitet av høyeste klasse. Den elegante forkrommede utførelsen ånder av kvalitet og i år har vi oppdatert formspråket med rettere linjer og enda bedre miljøegenskaper.

Art.no.: 333070 **NRF-nummer:** 4290139 **Flow 3 bar:** 4,5 l/m
Utførende: Krom

- Med Push-down ventil
- Mykstengende
- ESS (Energisparesystem)
- Vannmengdebegrenser og temperatursperre
- Fleksible Soft PEX®-rør med 3/8" mutter
- Lead Free (blyfri)
- Lydklasse 1

Unike funksjoner

Accepterad monteringsanvisning 2026:1

A Energiklasse

EPD image.epd.heading
INTERNATIONAL EPD SYSTEM
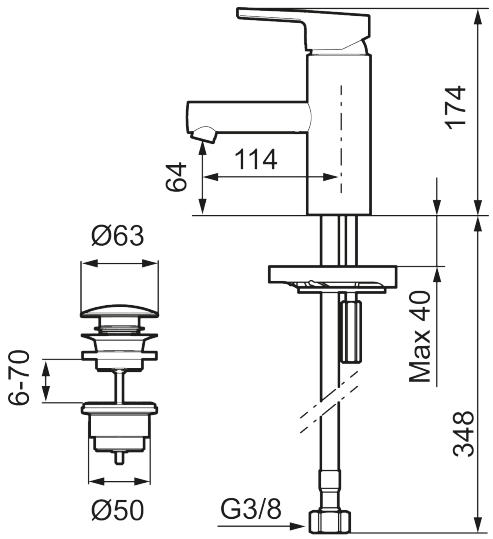
Tilbakeslagssikring AA