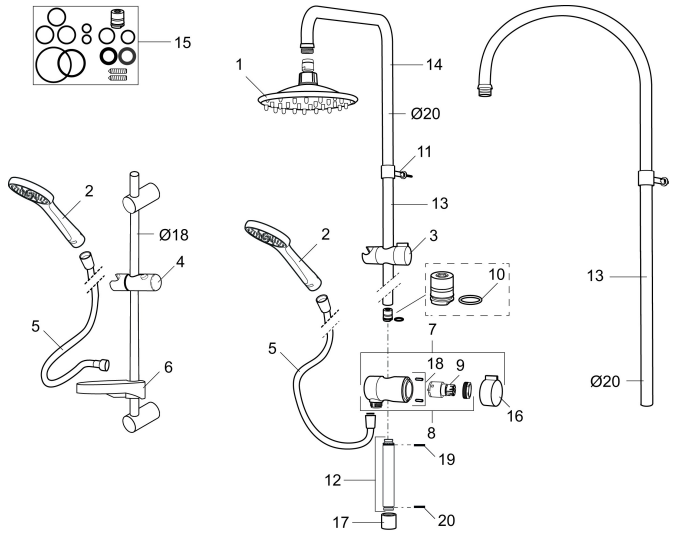

MORA CERA shower system. Tillverkad 2010–2012.

Art.nr: MoraCera_Shower_System

Unika egenskaper