MORA MMIX II shower system ylä- ja käsisuihkusetti

Klassinen MMIX-suihkusarjamme on saanut puhdaslinjaisen muodon ja rohkean ilmeen runsailla mittasuhteilla. Myös sisäpuolta on päivitetty parannetulla termostaatilla, joka tarjoaa energiatehokkuuden lisäksi huippuluokan suihkuelämyksen.

Tuote-nro: 331900.LD **LVI:** 6360752 **Flow 3 bar:** 6,0 l/m
Kuvaus: Kromattu, LEED/BREEAM-mukautettu

Ainutlaatuiset ominaisuudet

EB

MORA MMIX II suihkutermostaatti:

- Paineentasaajalla täydennetty termostaattittoiminto
- Suihkuvaihtimena toimiva käyttöventtiili
- Turvanuppi +38°C
- Eco-vesimäärän säästötoiminto
- Lead Free, lyijyttömät materiaalit
- Imusuojattu EU- standardin EN1717 mukaan

MORA MMIX II shower system yläsuihku:

- Metallinen suihkuletku, PVC- ja BPA-vapaa
- Easy Clean- kalkinpoistojärjetelmä
- Säädettävä seinäkiinnike, 700–1000 mm liitännästä ja 50–100 mm seinästä. 2 x 20 mm seinäkiinnikkeen jatkopalat, tiivistein, piilotettu liitos.

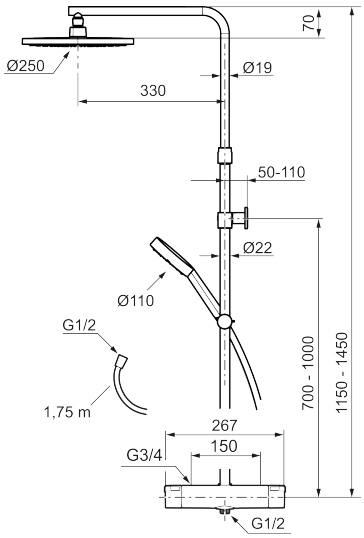

TUOTEKUVAUS

MORA MMIX II shower system ylä- ja käsisuihkusetti

Klassinen MMIX-suihkusarjamme on saanut puhdaslinjaisen muodon ja rohkean ilmeen runsailla mittasuhteilla. Myös sisäpuolta on päivitetty parannetulla termostaatilla, joka tarjoaa energiatehokkuuden lisäksi huippuluokan suihkuelämyksen.

Tuote-nro: 331900.LD **LVI:** 6360752

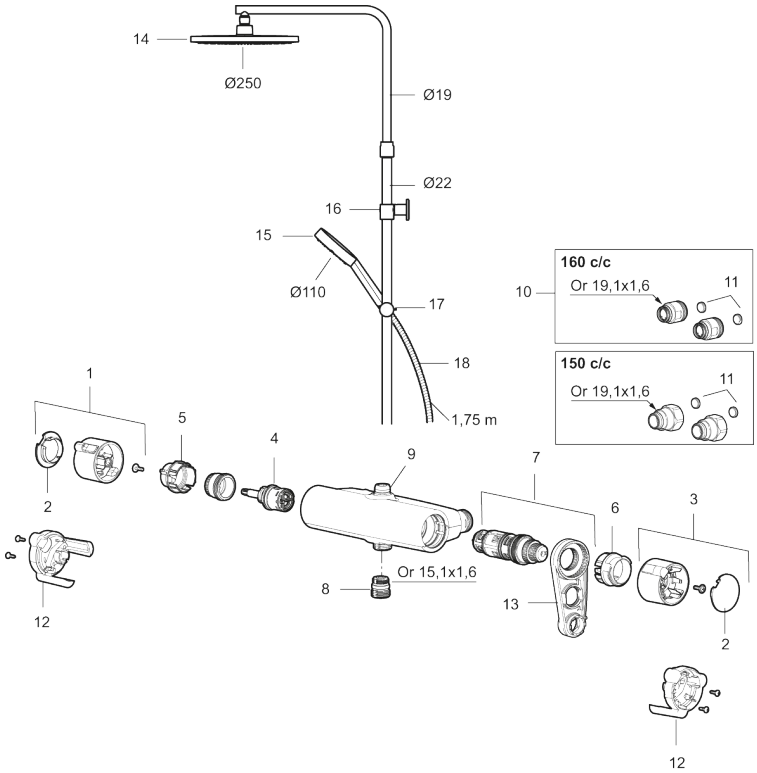

Varaosalistaus

NRO.	MA-NRO	LVI	KUVAUS
1	S600191	6430170	Käyttöventtiilin kahva, kromattu
2	S600192		Päätykansi, kromattu (2 kpl)
3	S600190	6430169	Lämmönsäätökahva, kromattu
4	S600020	6432271	Keraaminen käyttöventtiili suihkuhanat 12 l/min, huoltotyökaluin
4	S600269		Keraaminen käyttöventtiili suihkuhanat 12 l/min
5	S600117		Rajoitinrengas, kaksi liitosta (ylös ja alas)
6	S600087		Polttamissuojarengas, max 50°C
7	S600084	6430155	Lämmönsäätöosa ja huoltotyökalu
7	S600271		Lämmönsäätöosa,illman huoltotyökalua
8	S600088		Nippa M18x1-G1/2, suihkuhanaan
9	S600112		Nippa M18 x1
10	409361.AE		Liitinmutteri 160 c/c

NRO.	MA-NRO	LVI	KUVAUS
11	409359.AA		Suodinpari, myymäläpakattu
12	S600193	6430171	Care-kahvat, musta (2 kpl)
13	S600298	6430166	Huoltotyökalu
14	S600196	6561326	Siivilä Ø250 mm
15	S600195	6561325	Käsisuihku
16	S600094	6561327	Seinäpidike, kromattu
17	S600246	6561328	Käsisuihkun pidike Ø22 mm, kromattu
18	S600109	6569798	Suihkuletku, metallia, 1750 mm, kromattu