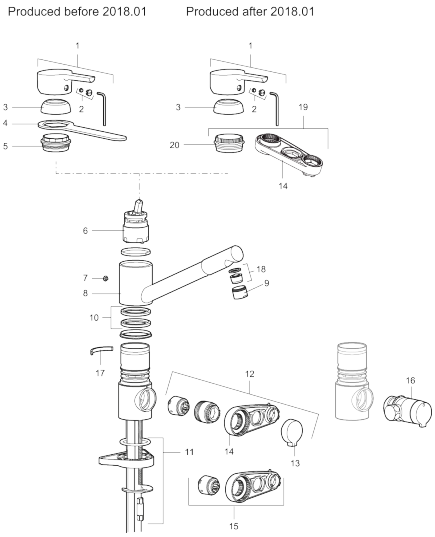

MORA MMIX keittiöhanat

Tuote-nro: MoraMMIX_köksblandare

Ainutlaatuiset ominaisuudet