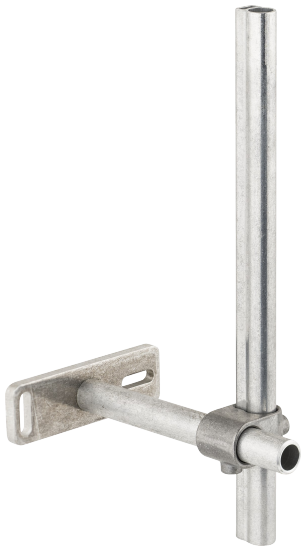

Stabilisierungssatz

Artikel-Nr.: 409340.AE
Ausführung: Chrom

- Für die Stabilisierung von Spültischarmaturen mit Soft PEX®-Rohren auf besonders dünnwandigen Edelstahlspülen
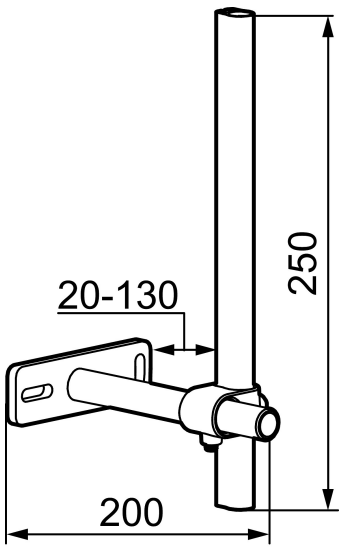
Uniqe characteristics