Push-down ventil

Art.nr: S600142 **RSK:** 8560136
Utförande: Krom

- Med bräddavlopp
- Byggdjup under bänk: 39 mm

Unika egenskaper
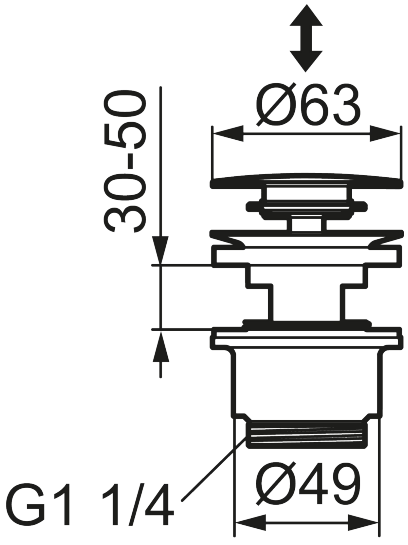
Bedömd