Ventilfäste för Cu-rör

Art.nr: S600042 **RSK:** 8505128
Utförande: Krom, D: Ø15

- För dold rördragning
- Typgodkänd
- Uppfyller branschregler från 2021
- Rörskarven hamnar utanför vägglivet
- Med skruvar och väggtätning

Unika egenskaper
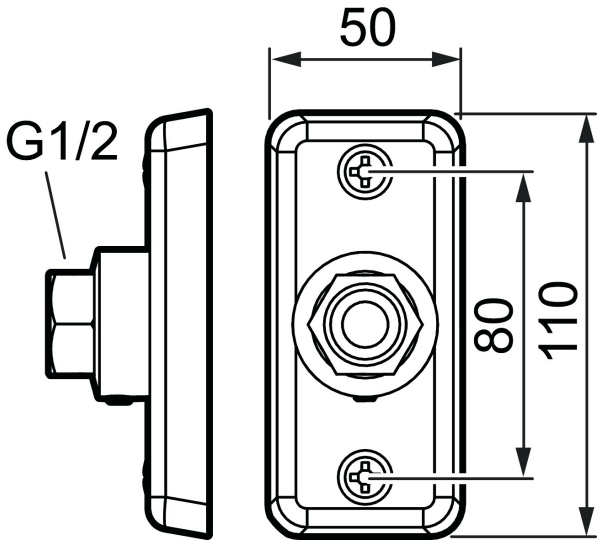
Accepterad monteringsanvisning 2021:1