MORA MMIX T5 badkarsblandare

Mora MMIX kombinerar en formskön och ergonomisk design med en energieffektiv insida. Designen präglas av en smeksamt böljande geometri och förmedlar en tidlös och sammanhängande stil över hela serien. Vårt unika miljökoncept EcoSafe® ligger till grund för utvecklingsarbetet och bidrar till låg energiförbrukning och långsiktig miljöhänsyn.
Blandaren är blyfri.

Art.nr: 730100 **RSK:** 8344029
Utförande: Krom, 150 c/c

Unika egenskaper

Accepterad monteringsanvisning 2021:1

Accepteras

Skyddsmodul EB
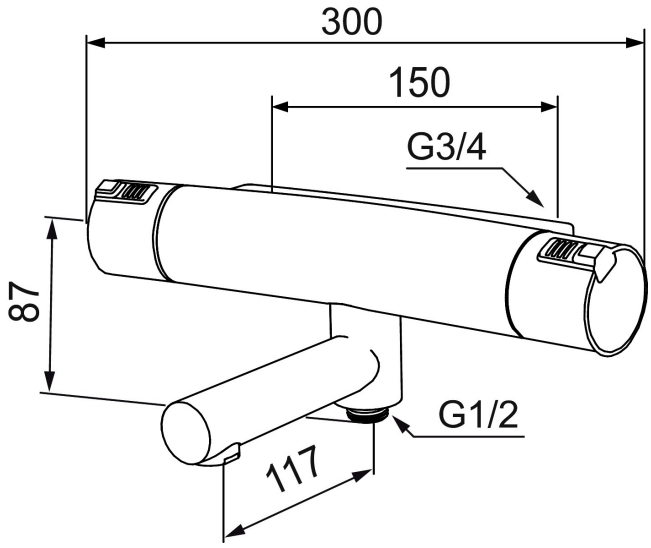
- **OBS! 150 c/c**
- Utloppspip med inbyggd omkastare
- Tryckbalanserad termostatinsats
- Säkerhetsspärr 38°
- Eco-stopp
- Piputsprång med väggbricka 194 mm
- Lead Free (blyfri)
- Ansl. inv. G3/4
- Återströmningsskydd enligt EU-standard SS-EN 1717