MORA REXX B5 servantbatteri

Mora Rexx er essensen av skandinavisk design og funksjonalitet. Serien er minimalistisk og har fokus på enkelhet. Innovasjonen ligger i presisjonen. Når tradisjon og håndverk kombineres med moderne produksjonsmetoder og inspirerende formgivning, blir resultatet Mora Rexx. Her i form av et vakkert servantbatteri med smart funksjonalitet og oppløftventil.

Art.no.: 707155.0011

NRF-nummer: 4290837

Flow 3 bar: 7,0 l/m

Utførende: Krom/Sort

- ESS (Energisparesystem)
- Med oppløftventil
- Vannmengdebegrenser og temperatursperre
- Fleksible Soft PEX®-rør med 3/8" mutter

Unike funksjoner

Accepterad monteringsanvisning 2021:1

A Energiklasse

Tilbakeslagssikring AA

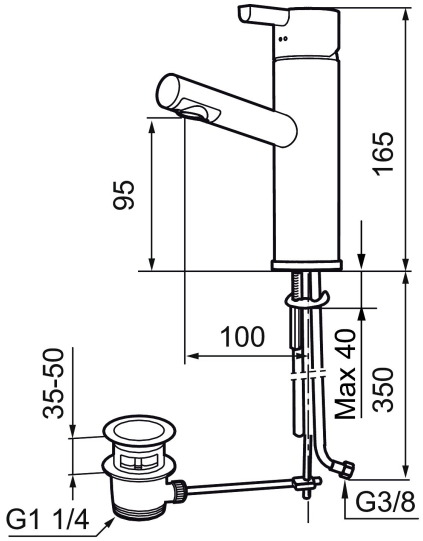

PRODUKTBESKRIVNING

MORA REXX B5 servantbatteri

Mora Rexx er essensen av skandinavisk design og funksjonalitet. Serien er minimalistisk og har fokus på enkelhet. Innovasjonen ligger i presisjonen. Når tradisjon og håndverk kombineres med moderne produksjonsmetoder og inspirerende formgivning, blir resultatet Mora Rexx. Her i form av et vakkert servantbatteri med smart funksjonalitet og oppløftventil.

Art.no.: 707155.0011 **NRF-nummer:** 4290837

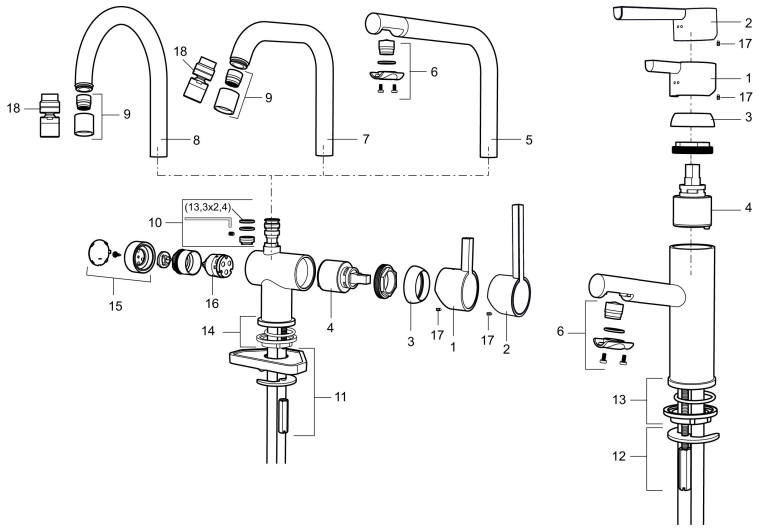

Reservedelsliste

NR.	ART. NO.	NRF-NUMMER	BESKRIVELSE
	209560.AC		Pakning til Soft PEX® 3/8" tilkoblingsmutter, 10 stk.
1	209500.AE	4294295	Spak, krom
1	209500.0011AE	4294296	Spak, krom/sort
2	409337		Spak med ekstra lengde 95 mm, krom
3	209501.AE	4294298	Dekkring, krom
4	209493.AE		Innsats ESS
4	708301.AE	4296511	Innsats
5	209506.AE	4294274	K6-tut, komplett, krom
5	209506.0011AE	4294275	K6-tut, komplett, krom/sort
6	209502.AE	4294301	Strålesamlersett, L-tut, 7,6 l/min ved 2–6 bar, krom
6	209502.0011AE	4294302	Strålesamlersett, L-tut, 7,6 l/min ved 2–6 bar, krom/sort
7	209508.AE	4294277	K7-tut, komplett, krom
8	209507.AE	4294272	K5-tut, komplett, krom
9	209503.AE	4294304	Strålesamler M18 innv. 7,6 l/min ved 2–6 bar, krom

NR.	ART. NO.	NRF-NUMMER	BESKRIVELSE
10	209520.AE	4294309	Pakningssett for tut
11	708779.AE	4294312	Festedetaljer, kjøkkenbatteri
12	209518.AE	4294311	Festedetaljer, servantbatteri
13	209562.AE		Styring, servantbatteri
14	209563.AE		Styrrring, kjøkkenbatteri
15	209505.AE	4294307	Ratt for maskinavstegning, krom
16	209504.AE	4294306	Vaskemaskininnsats m/verktøy
17	459013		Låseskrue M4x5
18	409480.AE		Leddbar strålesamler M18 innv. 7–9 l/min ved 3 bar