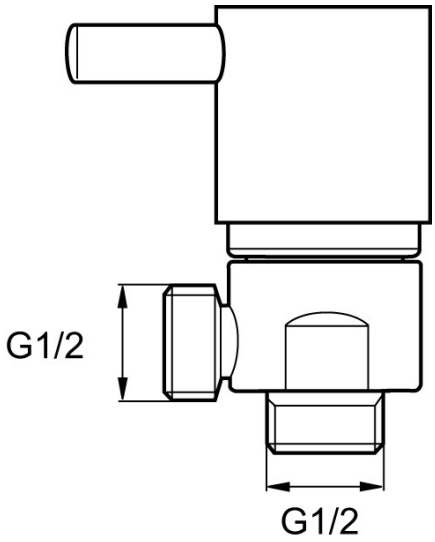

MORA INXX, för inbyggnad i badkar

Art.nr: 702682 **RSK:** 8344091
Utförande: Krom, avstängning, håltagning Ø29 mm

- För påfyllning via dysor
- Godstjocklek max 8,5 mm
- Återströmningsskydd enligt EU-standard SS-EN 1717

Unika egenskaper

Skyddsmodul EB