Blandarfäste 150 c/c, utanpåliggande rördragning

Art.nr: 701033 **RSK:** 8188691
Utförande: Krom

- För utanpåliggande rördragning
- Ansl. G3/4 utv.
- Anpassad för EU-standard
- Vridbara vinklar
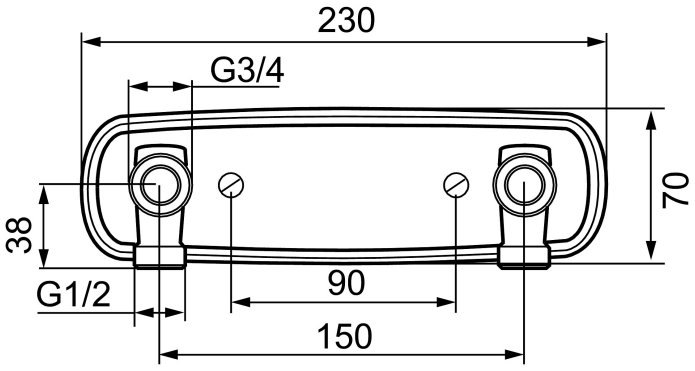
Unika egenskaper