MORA GARDEN II vattenutkastare

Art.nr: 700985 **RSK:** 4316081
Utförande: Råförkromad, Väggtjocklek max L = 500 mm

- Med frostfritt placerat återströmningsskydd
- Nyckel och metallratt ingår
- Med inbyggd backventil
- Skjutbar väggbricka för justering mot väggtjocklek, alt. utsprång
- Återströmningsskydd enligt EU-standard SS-EN 1717

Unika egenskaper

Bedömd

SundaHus C-

Skyddsmodul HD

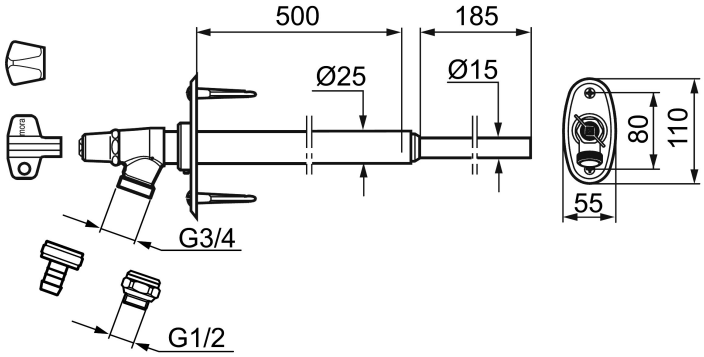

PRODUKTBESKRIVNING

MORA GARDEN II vattenutkastare

Art.nr: 700985 **RSK:** 4316081

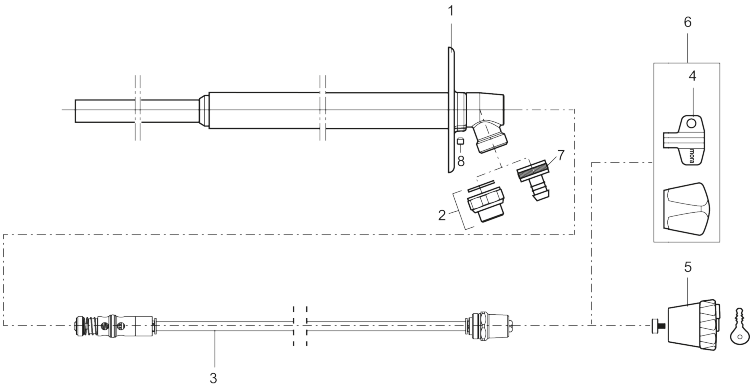

Reservdelslista

NR.	ART.NR	RSK	BESKRIVNING
1	409292.AE	5438343	Väggbricka, komplett med fästdetaljer
2	640000.AE	8187010	Övergångsnippel G1/2 utv- G3/4 inv med packning
3	409267.AE		Insats komplett 150 mm
3	409318.AE		Insats komplett 200 mm
3	409268.AE	8938269	Insats komplett 300 mm
3	409269.AE	8588934	Insats komplett 400 mm
3	409270.AE		Insats komplett 500 mm
4	630520.AE	8938265	Lös nyckel, 1 st
4	630520.AC	8938266	Lös nyckel, 10-pack
5	409213.AE	8938275	Låsbar ratt med låsnyckel (adapter medföljer)
6	409304.AE		Metallratt komplett, och nyckel
7	709563.AE		Slangkoppling G3/4
8	409176.AE		Skruv M6x6