MORA INXX II handdukskrokar

Höj designkänslan i ditt badrum med Mora Armaturs stilrena handdukskrokar.

Stilren och robust handdukskrok, i en palett av naturnära nyanser. Moras badrumstillbehör är utformade för att skapa en exklusiv designkänsla i ditt badrum. Krokarna har en iögonfallande design och finns i färgtonerna krom, polerad eller borstad mässing samt i en mattsvart och mattvit nyans.

Art.nr: 521050.12 **RSK:** 8755034
Utförande: Mattsvart, 2 st

- Med skruv och plugg
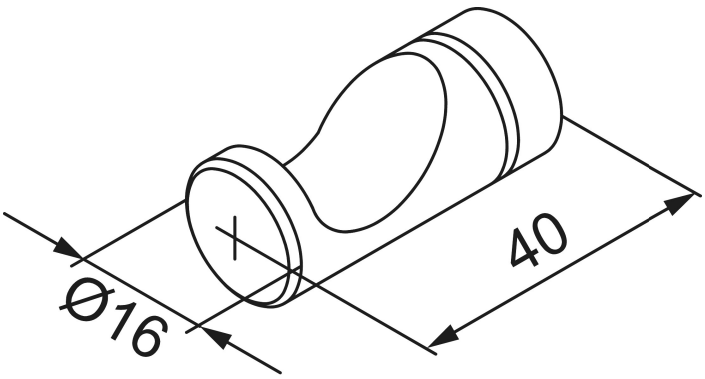
Unika egenskaper