Lyftventil

Art.nr: 520300
Utförande: Krom

- Med bräddavlopp
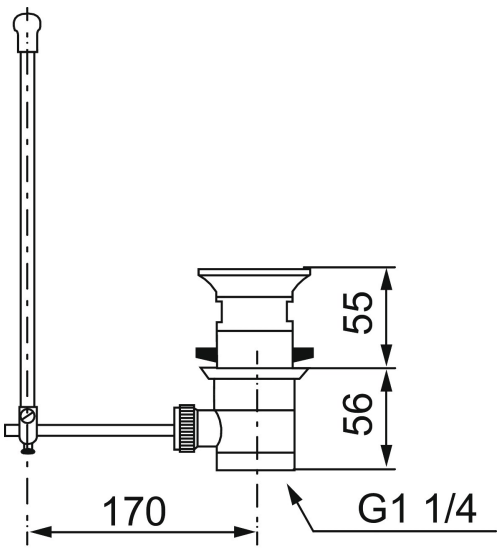
Unika egenskaper